Բ՝ ԱՌ - ՈՎ ՊԱՏԻ Ե/Բ ԷԼԵՄԵՆՏՆԵՐԻ ՏԵՂԱԿԱՅՄԱՆ ՍԽԵՄԱՆ

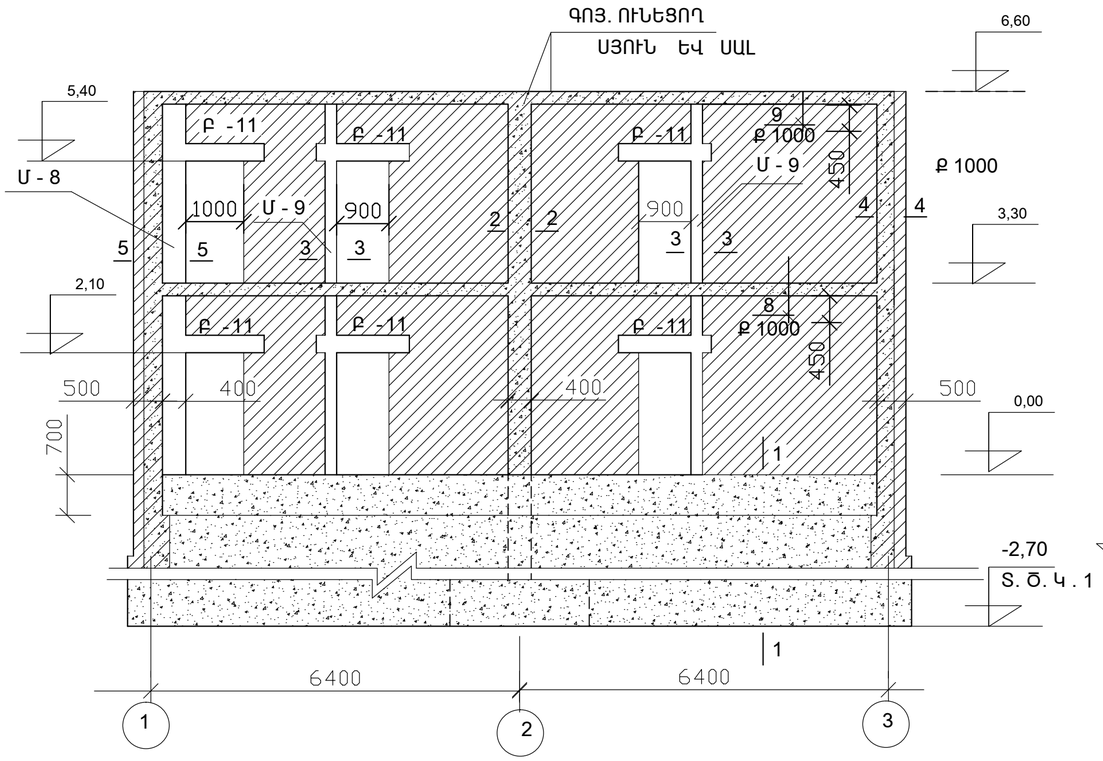

5
Ք 200

Մ - 9 /-0,60 — 6,60/ 3 — 3

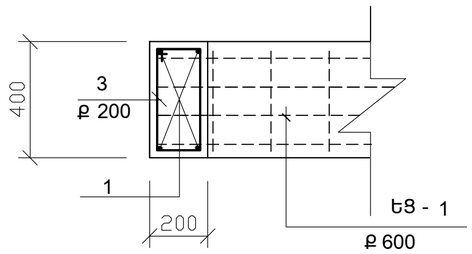

Մ - 8 /-0,60 — 6,60/ 5 — 5

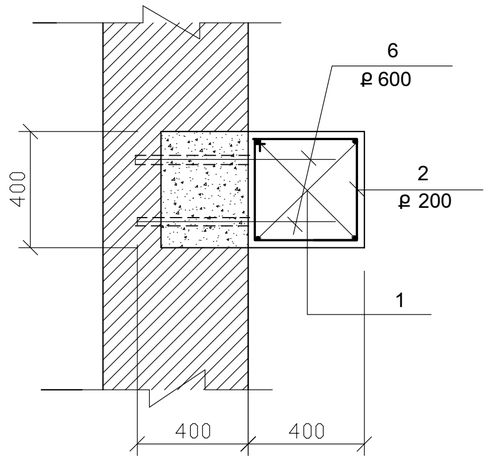

4 — 4

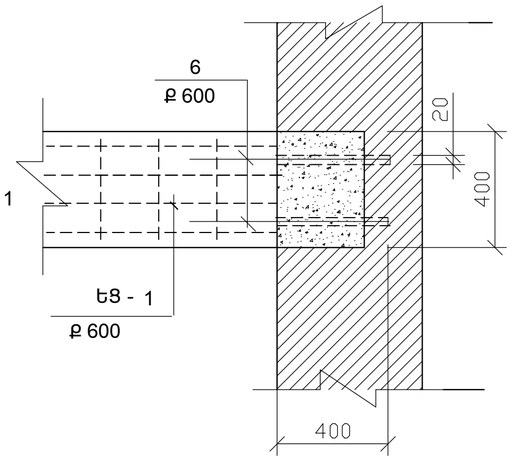

Բ -11

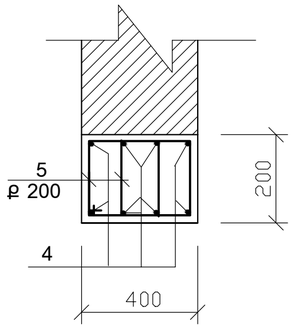

Բ՝ ԱՌ - ՈՎ ՊԱՏԻ ՏԵՂԱԿԱՅՄԱՆ ՍԽԵՄԱՆ

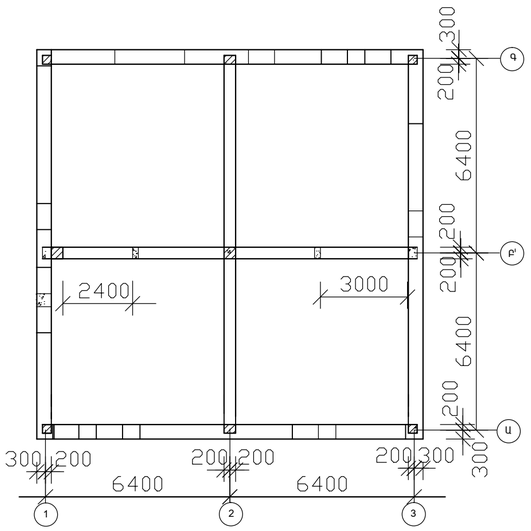

1 — 1

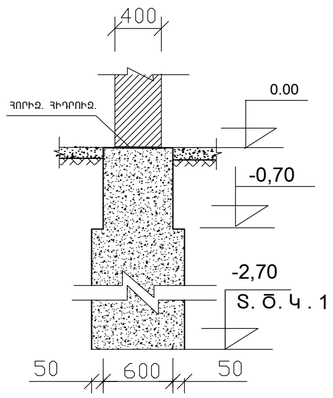

2 — 2

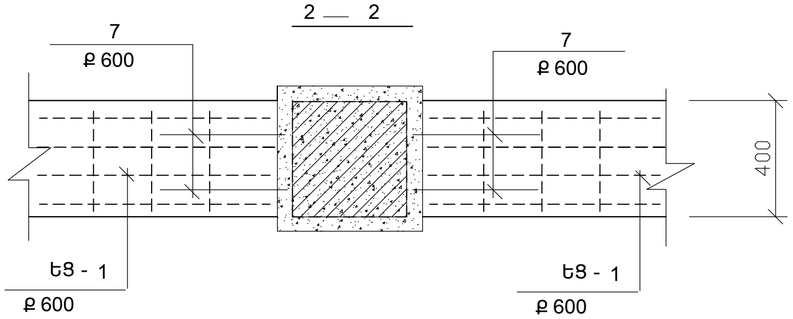

- ՀԻՄՔԵՐԻ ԽՈՐՈՒԹՅՈՒՆԸ ՃՇՏԵԼ ԸՍՏ ԳՈՅ. ՈՒՆԵՑՈՂ ՀԻՄՔԵՐԻ ՆԻՇԻ:
- 8 , 9 ԴԻՐՔԵՐԻ ԵՎ
  ՄԻՋՈՒԿՆԵՐԻ ԱՄՐԱՆՆԵՐԸ ԳՈՅ. ՈՒՆԵՑՈՂ ՍԱԼՈՎ ԱՆՑԿԱՑՆԵԼՈՒ ՀԱՄԱՐ
  ՍԱԼՈՒՄ ՇԱՂԱՓԵԼ ԱՆՑՔԵՐ ժ+6ՄՄ ՏՐԱՄԱԳԾՈՎ :
- ՏՎՅԱԼ ԹԵՐԹԸ ԴԻՏԱՐԿԵԼ 17 Թ. ՀԵՏ ՀԱՄԱՏԵՂ :
- 6 ԴԻՐՔԻ ԽԱՐՍԽԱՁՈՂԵՐԸ ԽԱՐՍԽԵԼ ՊԱՏՈՒՄ ԷՊՕՔՍԻԴՊՈԼԻՄԵՐԱՅԻՆ ՍՈՍՆՁՈՎ :

Ն.Գ.Ճ.	Հ. ՀԱՐՈՒԹՅՈՒՆՅԱՆ		ՕԲ.ԱՆՎԱՆՈՒՄԸ ԱՐՇԱԼՈՒՅՍ ՀԱՄԱՅՆՔԻ ՄԱՆԿԱՊԱՐՏԵԶԻ ՎԵՐԱԿԱՌՈՒՑՄԱՆ ՆԱԽԱԳԻԾ	ASMED design			
ՆԱԽԱԳԾԵՑ	Ռ.ՄԱՀԼԵԲԱՇՅԱՆ			«ԱՍՔՄԵԴ դիզայն» ՍՊԸ			
			ԹԵՐԹԻ ԱՆՎԱՆՈՒՄԸ Բ՝ ԱՌ - ՈՎ ՊԱՏ	ՕԲՅԵԿՏ	01 Տ/15		
				ԹԵՐԹ	ԿԵ - 16	ՓՈՒԼ	ԱԳ
				ԹԵՐԹԵՐ	35		